VEREINFACHEN SIE IHRE KLEBEBANDVERARBEITUNG

Unsere Verarbeitungsgeräte – das Sortiment für industrielle Anwendungen

EFFIZIENTER KLEBEN

Mit tesa® Abrollgeräten optimieren Sie Ihre Arbeitsabläufe

Als weltweit führender Anbieter von selbstklebenden Produkt- und Systemlösungen bieten wir Ihnen eine große Vielfalt unterschiedlicher Klebebänder und unterstützen darüber hinaus Ihren Arbeitsablauf mit professionellen Abrollern, die optimal auf tesa® Klebebänder abgestimmt und in enger Zusammenarbeit mit den Anwendern auf perfekte Arbeitsergonomie hin entwickelt worden sind.

Rund um das Thema kundenindividuelle sowie halbautomatische und automatische Verarbeitungsgeräte und deren Integration in Ihren Produktionsprozess steht Ihnen unser tesa Converting Center mit dem Kundenservice und technischen Support bei allen Fragen und Aufgabenstellungen zur Seite.

Weitere Informationen und Ansprechpartner finden Sie hier: http://www.tesa.de/ueber-uns/standorte-tochtergesellschaften/tesa-converting-center

Unser Geräteservice für Hand und Tischabroller in Kooperation mit der Firma Knecht:

Kleine Reparaturen an tesa® Geräten lassen sich mühelos direkt am Einsatzort ausführen. Für unsere technisch hochwertigen Abroller erhalten Sie alle wesentlichen Ersatzteile vom gutsortierten tesa® Reparatur- und Ersatzteilservice der Firma Knecht. Mängel an tesa® Industrieautomaten, die Sie nicht selbst beheben können, behebt der tesa® Reparaturdienst der Firma Knecht kurzfristig.

B & K Apparatebau Knecht GmbH
Neustraße 19, 56348 Weisel
Tel. +49 0 6774 1217
Fax +49 0 6774 1438
dispenserservice@tesa.com

Das Sortiment auf einen Blick

Typ	tesa® Lösung	Gewicht [g]	Länge/Breite/Höhe [mm]	Maximaler Rollendurchmesser [mm]	Maximale Rollenbreite [mm]	Rollenkern [Ø Zoll]	Seite
Handabroller							
Premium	tesa® 6005	530	215/50/210	170	25	3	4
	tesa® 56402	665	205/65/205	170	50	3	
	tesa® 6075	770	220/95/213	170	75	3	
Standard	tesa® 6300	350	150/65/240	120	50	3	5
	tesa® 6400	600	185/70/270	130	50	3	
	tesa® 56403	453	155/70/255	170	50	3	
Handabroller Spezialitäten	tesa® 6032	335	220/45/80	180	25	3	6
	tesa® 6076	500	165/60/130	120	50	3	
Tischabroller							
Standard	tesa® 6012	610	190/75/120	145	1x50, 2x25	3	7
	tesa® 6009	340	180/85/230	210	50	3	8
	tesa® 6090	2500	270/70/120	125	2x25	3	
	tesa® 57421	810	230/130/70	110	19	1	9
	tesa® 57422	2000	250/106/140	110	25	3	
Beutelschließer	tesa® 6094 L	1350	210/85/205	170	19	3	
	tesa® 6256 S	720	200/65/140	130	12	3	
Automatische Geräte							
Halbautomatische Geräte	tesa® 6037	1400	200/105/125	140	30	3	10
	tesa® 6038	2600	270/120/175	140	30	3	
	tesa® 6056	5500	340/150/140	180	50	3	11
Vollautomatisch	tesa® 6068	2500	210/115/140	300	6-60	3	

HANDABROLLER

Handabroller Premium

tesa® 6005
tesa® 56402
tesa® 6075

Professionelle Handabroller mit robustem Metallrahmen und weich gummiertem Griff für sehr gute Stabilität und Handhabung bei starker industrieller Beanspruchung. Zur Verarbeitung von tesa® Verpackungsklebebändern mit Rollenbreiten in 25, 50 und 75 mm.

1. Manuell verstellbare Rollenbremse zur Anpassung der optimalen Klebebandabrollkräfte
2. Verdecktes Messer (Verletzungsschutz)
3. Zwei Andruckrollen für glattes und komfortables Anbringen des Klebebandes
4. Klingenabzug zum besonders leichten Abschneiden des Klebestreifens

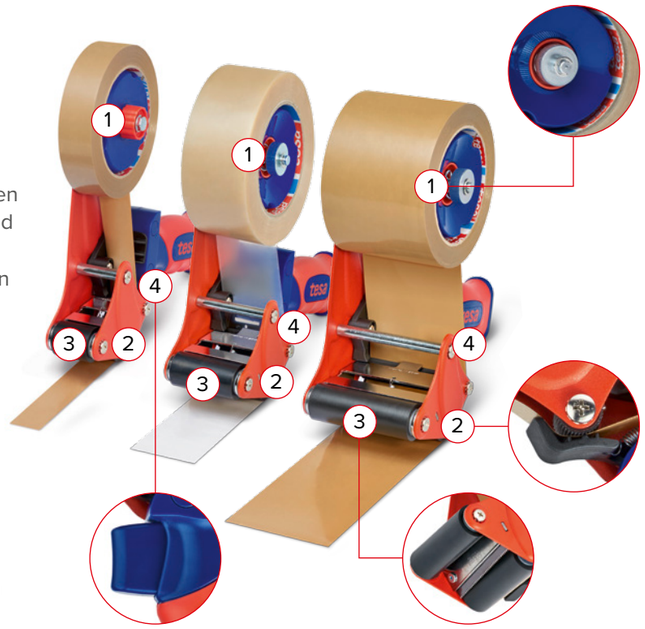

Produkt	Gewicht [g]	Länge/Breite/Höhe [mm]	Maximaler Rollendurchmesser [mm]	Maximale Rollenbreite [mm]	Rollenkern [Zoll]
tesa® 6005	530	215/50/210	170	25	3
tesa® 56402	665	205/65/205	170	50	3
tesa® 6075	770	220/95/213	170	75	3

Handabroller Standard

Bewährte und zuverlässige Handabroller mit robustem Rahmen für gute Stabilität und solide Handhabung. Zur Verarbeitung von tesa® Verpackungsklebebändern mit Rollenbreiten bis 50 mm.

tesa® 6300 Economy

1. Manuell verstellbare Rollenbremse zur individuellen Anpassung an die jeweiligen Klebebandabrollkräfte
2. Gummierte Andruckrolle für glattes und komfortables Anbringen des Klebebandes
3. Abgedecktes Messer (Verletzungsschutz) bei Nichtbenutzung

tesa® 6400 Comfort

1. Manuell verstellbare Rollenbremse zur individuellen Anpassung an die jeweiligen Klebebandabrollkräfte
2. Gummierte Andruckrolle für glattes und komfortables Anbringen des Klebebandes
3. Einziehbare Klinge für eine sichere Anwendung (Verletzungsschutz) bei Belastung der Andrucklasche
4. Weich-gummierter Griff für eine angenehme und sichere Handhabung

tesa® 56403 Classic

1. Manuell verstellbare Rollenbremse zur individuellen Anpassung an die jeweiligen Klebebandabrollkräfte
2. Gummierte Andruckrolle für glattes und komfortables Anbringen des Klebebandes
3. Flexible Andrucklasche für komfortables und glattes Aufbringen des Klebebandes

Produkt	Gewicht [g]	Länge/Breite/Höhe [mm]	Maximaler Rollendurchmesser [mm]	Maximale Rollenbreite [mm]	Rollenkern [Zoll]
tesa® 6300	350	150/65/240	120	50	3
tesa® 6400	600	185/70/270	130	50	3
tesa® 56403	453	155/70/255	170	50	3

Handabroller Spezialitäten

Spezielle Handabroller mit robustem Metallrahmen für sehr gute Stabilität und sichere Handhabung bei der Verarbeitung von tesa® Klebebändern.

tesa® 6032

Professioneller Handabroller zur Verarbeitung von reißfesten tesa® Strapping- und Filamentklebebändern bis zu einer Rollenbreite von 25 mm.

1. Robuste Metallkonstruktion für sichere Handhabung und intensive Beanspruchung
2. Spezialmesser zum Schneiden von filamentverstärkten Klebebändern
3. Optimale Definition der Klebebandabrollkräfte bei Druck auf die Bremslasche

Produkt	Gewicht [g]	Länge/Breite/Höhe [mm]	Maximaler Rollendurchmesser [mm]	Maximale Rollenbreite [mm]	Rollenkern [Zoll]
tesa® 6032	335	220/45/80	180	25	3

tesa® 6076 Pack

Etablierter Handabroller in nostalgischem Design zum Verarbeiten von tesa® Verpackungsklebebändern bis zu einer Rollenbreite von 50 mm.

1. Robustes Metallgehäuse für sehr gute Stabilität und Schutz der Rolle gegen Beschädigung
2. Zusätzliches Ersatzteilmesser inklusive
3. Retro-Design

Produkt	Gewicht [g]	Länge/Breite/Höhe [mm]	Maximaler Rollendurchmesser [mm]	Maximale Rollenbreite [mm]	Rollenkern [Zoll]
tesa® 6076	500	165/60/130	120	50	3

TISCHABROLLER

Tischabroller Standard

Professionelle Tischabroller mit robustem Metallgehäuse für sichere Befestigung an verschiedensten Arbeitsplätzen und flexible Verarbeitung von tesa® Klebebändern.

tesa® 6012

Professioneller Tischabroller mit robustem Metallrahmen für sehr gute Stabilität und sichere Befestigung am Arbeitsplatz. Zur Verarbeitung von tesa® Verpackungsklebebändern und tesafilm® bis zu einer Rollenbreite von 50 mm.

1. Wahlweise mit 1 Rolle (66 m : 50 mm) oder 2 Rollen (66 m : 25 mm) zu bestücken
2. Extra breite Spendekante verhindert das Verkleben der Klebebandenden bei Nutzung von 2 Rollen
3. Messerabdeckung schützt zuverlässlich vor Verletzungen bei Nichtbenutzung
4. Flexible und platzsparende Befestigung mittels Schraubzwinge, z.B. an der Tischkante

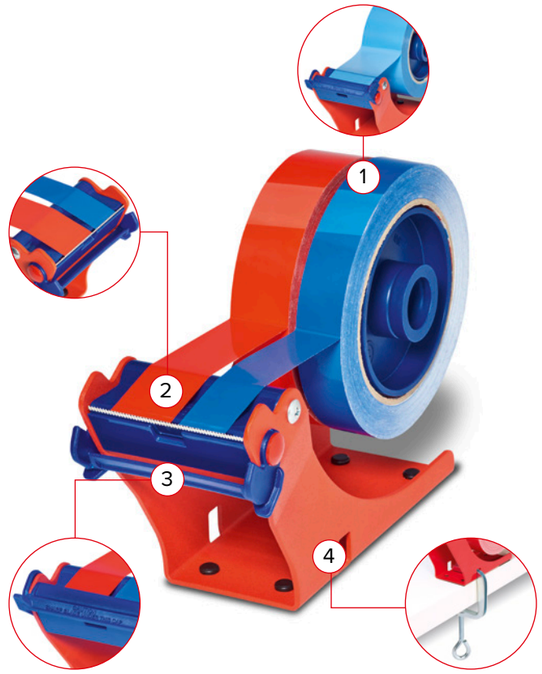

Produkt	Gewicht [g]	Länge/Breite/Höhe [mm]	Maximaler Rollendurchmesser [mm]	Maximale Rollenbreite [mm]	Rollenkern [Zoll]
tesa® 6012	610	190/75/120	145	1x50/2x25	3

Tischabroller Standard

tesa® 6009

Zuverlässiger Tischabroller aus robustem Metall, bei dem das tesa® Klebeband durch die flexible Befestigung auch horizontal platziert werden kann. Zur Verarbeitung von tesa® Verpackungsklebebändern und tesafilm® bis zu einer Rollenbreite von 50 mm.

1. Flexible und platzsparende Befestigung mittels Schraubzwinge, z.B. an der Tischkante
2. Horizontale Befestigung möglich
3. Robuster Metallabroller zur sicheren Verarbeitung des Klebebandes

Produkt	Gewicht [g]	Länge/Breite/Höhe [mm]	Maximaler Rollen-durchmesser [mm]	Maximale Rollenbreite [mm]	Rollenkern [Zoll]
tesa® 6009	340	180/85/230	210	50	3

tesa® 6090

Professioneller Tischabroller mit robustem Metallgehäuse, der durch seine stabile Bauweise und sein hohes Eigengewicht eine leichte Bedienung ohne lästiges Verrutschen ermöglicht.

1 Rutschfester Stand, keine zusätzliche Befestigung nötig
2. Glattes Messer für einen sauberen, glatten Schnitt des Klebebandes
3. Für bis zu zwei Rollen in den Breiten 66 m : 25 mm

Produkt	Gewicht [g]	Länge/Breite/Höhe [mm]	Maximaler Rollen-durchmesser [mm]	Maximale Rollenbreite [mm]	Rollenkern [Zoll]
tesa® 6090	2500	270/70/120	125	2x25	3

tesa® 57421 Easy Cut
tesa® 57422 Easy Cut

Hochwertiger und formschöner Tischabroller zur Verarbeitung von tesafilm® mit den Rollenabmessungen 33 m : 19 mm (tesa® 57421) bzw. 66 m : 25 mm (tesa® 57422).

1. Stabile Bauweise und rutschfester Stand durch hohes Eigengewicht ermöglicht einhändige Bedienung ohne lästiges Verrutschen
2. Gezacktes und austauschbares Messer für einen sauberen Schnitt
3. Jeweils auch in der Farbe Schwarz erhältlich

Produkt	Gewicht [g]	Länge/Breite/Höhe [mm]	Maximaler Rollen-durchmesser [mm]	Maximale Rollenbreite [mm]	Rollenkern [Zoll]
tesa® 57421	810	160/75/80	110	19	1
tesa® 57422	2000	250/106/140	110	25	3

Beutelschließer

tesa® 6094
tesa® 6256

Professionelle Verarbeitungsgeräte zum schnellen und sicheren Verschließen von Beuteln in unterschiedlichen Größen. Zur Verarbeitung von tesafilm® 4104 und 4204 sowie tesakrepp® 4328 bis zu einer Rollenbreite von 12/19 mm.

1. Robustes Metallgehäuse für sehr gute Stabilität und Handhabung
2. Geeignet für Beutel mit einem Halsdurchmesser bis ca. 6/11 mm und einem Gewicht bis ca. 3/5 kg.
3. Flexible Befestigung durch Anschrauben auf der Arbeitsplatte

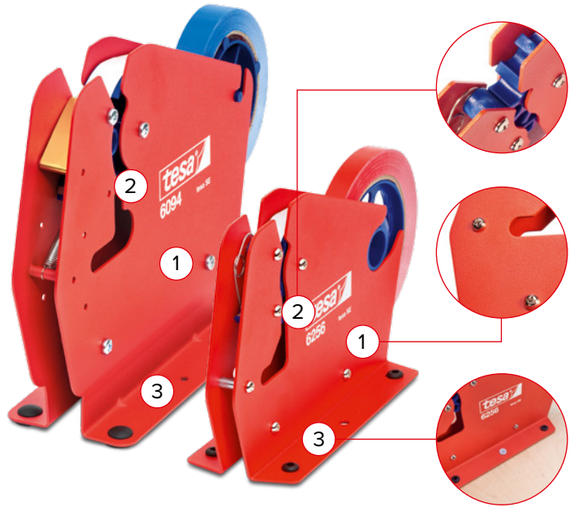

Produkt	Gewicht [g]	Länge/Breite/Höhe [mm]	Maximaler Rollen-durchmesser [mm]	Maximale Rollenbreite [mm]	Rollenkern [Zoll]
tesa® 6094	1350	210/85/205	170	19	3
tesa® 6256	720	200/65/140	130	12	3

AUTOMATISCHE GERÄTE

Halbautomatische Geräte

tesa® 6037
tesa® 6038

Halbautomatischer Tischabroller zur Verarbeitung von tesa® Verpackungsklebebändern und tesafilm® bis zu einer maximalen Rollenbreite von 30 mm.

1. Variabel einstellbare Spendelänge mittels Skalierung bis 100 mm

2. Klebeband wird durch Betätigung des Hebels schnell und einfach gespendet

3. Durch Umschlagen des Klebebandendes können die Abschnitte mit einem nicht klebenden Anfasser versehen werden

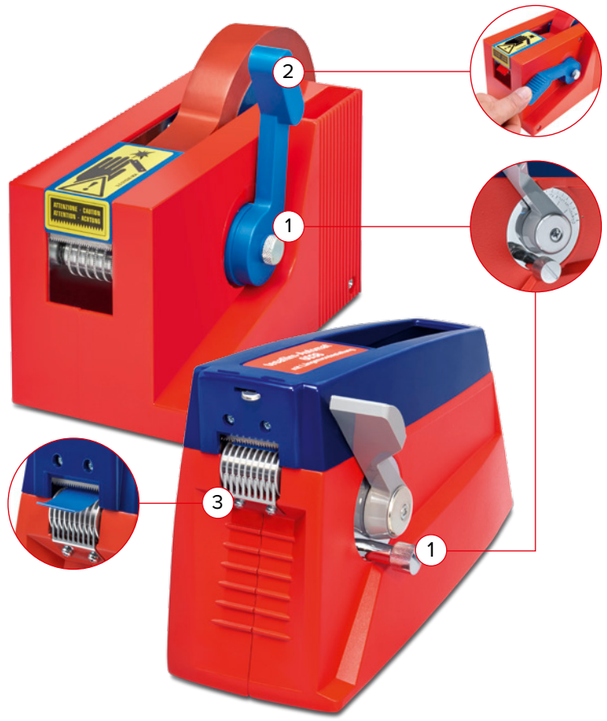

Produkt	Gewicht [g]	Länge/Breite/Höhe [mm]	Maximaler Rollen-durchmesser [mm]	Maximale Rollenbreite [mm]	Rollenkern [Zoll]
tesa® 6037	1400	200/105/125	140	30	3
tesa® 6038	2600	270/120/175	140	30	3

tesa® 6056

Halbautomatischer Tischabroller insbesondere zur Verarbeitung von schwer zu durchtrennenden tesa® Klebebändern, wie z.B. Filamenten, Gewebe- und Papierklebebändern bis zu einer maximalen Rollenbreite von 50 mm.

1. Variabel voreinstellbare Spendelänge mittels Skalierung und Messwalze von 30 mm bis 150 mm (Endloseinstellung ebenfalls möglich)

2. Elektromagnetisches Quermesser ermöglicht sauberes Abschneiden und einhändigen Betrieb über Druckschalter

3. Schneidstärke kann je nach Klebebanddicke über Schlagstärkenregler reguliert werden

Produkt	Gewicht [g]	Länge/Breite/Höhe [mm]	Maximaler Rollen-durchmesser [mm]	Maximale Rollenbreite [mm]	Rollenkern [Zoll]
tesa® 6056	5500	340/150/140	180	50	3

Vollautomatische Geräte

tesa® 6068

Vollautomatischer Tischabroller mit robustem Kunststoffgehäuse und leistungsstarkem Motor zur flexiblen und professionellen Verarbeitung von tesa® Gewebe-, Filament- und Strapping-Klebebändern. Auch für doppelseitige Klebebänder bis zu einer max. Gesamtdicke von 1,5 mm (Abdeckung muss manuell entfernt werden).

1. Sensorkontrolle für automatischen Spendevorgang für Spendelängen von 5 bis 999 mm

2. Ohne Kernaufnahme, geeignet für die Verarbeitung verschiedener Rollendurchmesser, integrierter Sicherheitsmechanismus stoppt Gerät bei fehlerhaftem Einzug automatisch

3. Digitales Display zur individuellen Programmierung und Zählung von Schnitt-Stückzahlen sowie Memory Funktion für die Speicherung der individuellen Einstellungen nach Ausschalten des Gerätes

Produkt	Gewicht [g]	Länge/Breite/Höhe [mm]	Maximaler Rollen-durchmesser [mm]	Maximale Rollenbreite [mm]	Rollenkern [Zoll]
tesa® 6068	2500	210/115/140	300	6-60	3

94500-00020-00

tesa SE
Telefon: +49 40 88899 3400
www.tesa.de/industrie/allgemeine-anwendungen-produkte/abroller

tesa.de